# Het STERGOOT systeem

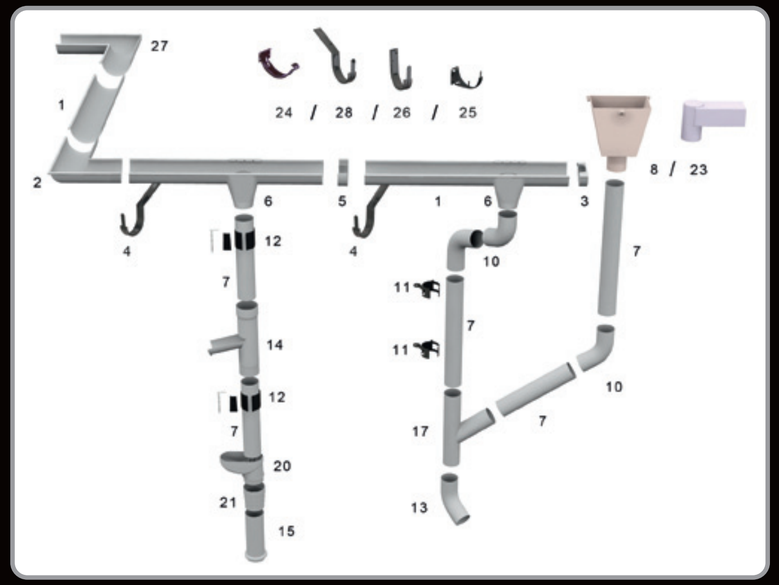


| Nr | Code | Omschrijving | Diameter |
|---|---|---|---|
| 01 | SG | halfronde goot 4000mm | Ø 125mm / 150mm |
| 02 | SGHU | Goothoek uitwendig 90° | Ø 125mm / 150mm |
| 03 | SGE | Eindstuk | Ø 125mm / 150mm |
| 04 | SGBL | Gootbeugel lang | Ø 125mm / 150mm |
| 05 | SGK | Koppelstuk | Ø 125mm / 150mm |
| 06 | SGU | Gootuitloop | Ø 125mm / 150mm |
| 07 | SP | hwa 3000mm | Ø 75/90/100mm |
| 08 | SPVB | Vergaarbak | Ø 75/90/100mm |
| 10 | SPB | Bocht 70° | Ø 75/90/100mm |
| 11 | SPPB | Pijpbeugel | Ø 75/90/100mm hout |
| 12 | SPPBP | Pijpbeugel met pen | Ø 75/90/100mm steen |
| 13 | SPU | Pijpuitloop | Ø 75/90/100mm |
| 14 | SPA | Aftapstuk | Ø 75/90/100mm |

| Nr | Code | Omschrijving | Diameter |
|---|---|---|---|
| 15 | SPRU | Riooluitloop | Ø 75/90/100mm |
| 17 | SPT | T-stuk 70° | Ø 75/90/100mm |
| 20 | SPBVU | Bladvanger universeel | Ø 75/90/100mm |
| 21 | SPV | Verloop voor bladvanger | |
| 23 | SPSU | Stadsuitloop | Ø 75/90/100mm |
| 24 | SGBM | Gootbeugel muur | Ø 125mm / 150mm |
| 25 | SGBV | Verstelbare gootbeugel | Ø 125mm |
| 26 | SGBK | Gootbeugel kort | Ø 125mm / 150mm |
| 27 | SGHI | Goothoek inwendig 90° | Ø 125mm / 150mm |
| 28 | SGBML | Gootbeugel middel | Ø 125mm / 150mm |
| * | SPHV | Pijpverbinding / mof | Ø 75/90/100mm |
| * | SGA | Gootanker | Ø 125mm / 150mm |

Acht standaardkleuren
Stergoot is leverbaar in acht standaardkleuren. Dit biedt u de mogelijkheid om een kleurcombinatie te maken die goed past bij het gebouw in kwestie. De acht kleuren* zijn:

*) RAL-kleuren bij benadering.

RAL 9002
01 wit

RAL 9005
02 zwart

RAL 7011
03 donkergrijs

RAL 8028
04 donkerbruin

RAL 8004
05 rood

RAL 9006
07 zilvermetallic

RAL 3009
08 donkerrood

09 aluzink


ISOLCO BV
Den Engelsman 5
NL-6026 RB
Maarheeze
Tel: 0495-599141
Fax: 0495-594060
info@isolco.nl / www.isolco.nl


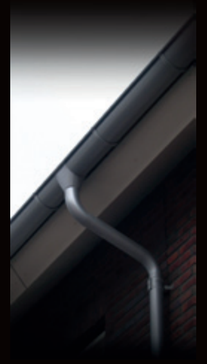

stergoot

Stergoot, eenvoudig het beste gootsysteem in de Benelux.

## Woonhuizen

1. 150 mm goot
   100 mm buis ( 03 donkergrijs )

2. 150 mm goot 100 mm buis (04 bruin )

3. 150 mm goot (02 zwart)

Stergoot, eenvoudig het beste gootsysteem in de Benelux.

# stergoot

**Even voorstellen**:
Stergoot is een zeer compleet gootsysteem, wat eenvoudig te monteren is en een lage milieubelasting heeft. Maar het belangrijkste is natuurlijk dat het een uiterst betrouwbaar systeem is. Stalen gootsystemen zijn al tientallen jaren in gebruik in Scandinavië, en hebben daar een marktaandeel van meer dan 90%. Stergoot is inmiddels ook al meer dan 20 jaar verkrijgbaar op de Nederlandse markt en er zijn veel grote en kleine projecten voltooid met Stergoot.
Van vrijstaande woonhuizen tot complete nieuwbouwwijken. In vrijwel heel het land is Stergoot terug te vinden.

**Scandinavische kwaliteit en milieuvriendelijkheid:**
Stergoot wordt gemaakt in Zweden, van Zweeds staal natuurlijk. Het staal is gecoat met een zinklaag, die op zijn beurt weer is gecoat met een kunststofcoating. De zinklaag voorkomt dat het staal roest, ook wanneer de goot doorgezaagd wordt. De coating voorkomt dat de zinklaag wegspoelt met het regenwater. Dit maakt Stergoot een zeer milieubewust alternatief voor de traditionele gootsystemen. (In meerdere onderzoeken is gebleken dat gecoate stalen dakgoten het meest milieubewuste dakgootsysteem is.) Maar Stergoot is niet alleen milieubewust, maar ook erg duurzaam. Het systeem is ijzersterk en gaat vele tientallen jaren mee.
Daarom heeft het Stergootsysteem 15 jaar garantie.

**Eenvoudig en snel te monteren**.
Om het Stergootsysteem te monteren heeft u geen zware gereedschappen nodig. U heeft slechts een schroefboormachine, ijzerzaag en een hamer nodig. U hoeft dus niet te lassen, solderen of lijmen. Alle verbindings-, eind- en hulpstukken zijn in een handomdraai bevestigd. Dit bespaart veel tijd, en tijd is geld! Ervaren vaklieden bevestigen dat Stergoot drie tot vier maal sneller te monteren is dan zinken gootsystemen.

**Een compleet assortiment**.
Het Stergootsysteem is een zeer compleet systeem. Het kan dus aan elk hellend dak geplaatst worden. De goten zijn beschikbaar in 2 breedtes 125 en 150 mm. De buizen zijn beschikbaar in de breedtes 75, 90 en 100mm. Ze kunnen gemakkelijk op PVC rioleringsbuizen aangesloten worden. Voor zowel goten als buizen zijn zeer veel hulpstukken te verkrijgen. Van goothoeken tot aftapstukken, Stergoot is een zeer compleet gootsysteem!

## Projecten

4. Kerneelhoven
   Nederweert
   150 mm goot ( 01 wit )

5. Ouverturenlaan Krimpen aan de IJssel 150 mm goot 75 mm buis ( 07 zilvermetallic )

6. Roomburg Leiden
   125 en150 mm goot
   100, 90 en 75 mm buis
   ( 03 donkergrijs )